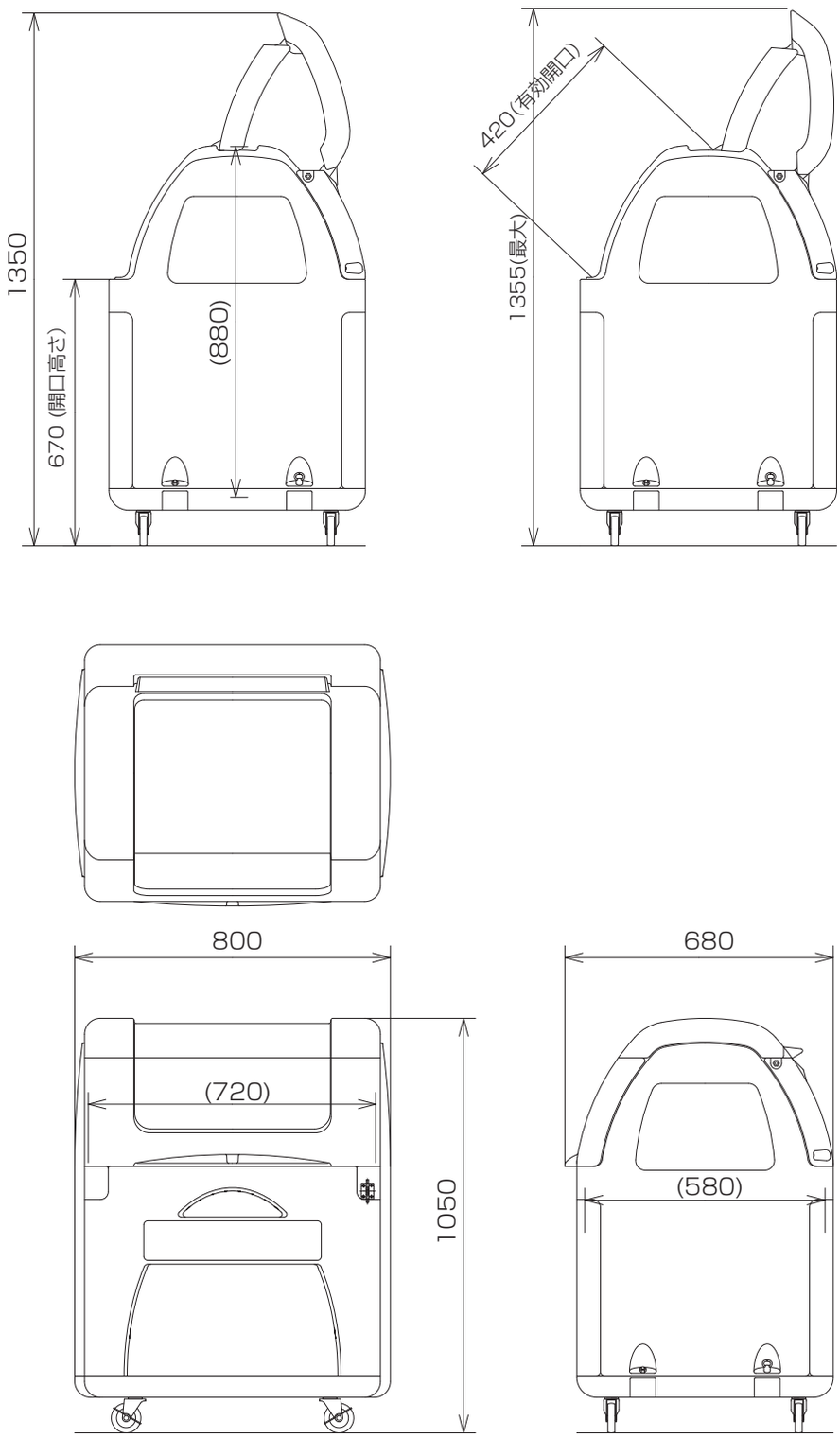

ダストボックス#330

※寸法は規格寸法ではなく参考寸法です。実寸は現品にてご確認ください。

Earth Products

環境用品 製品図面

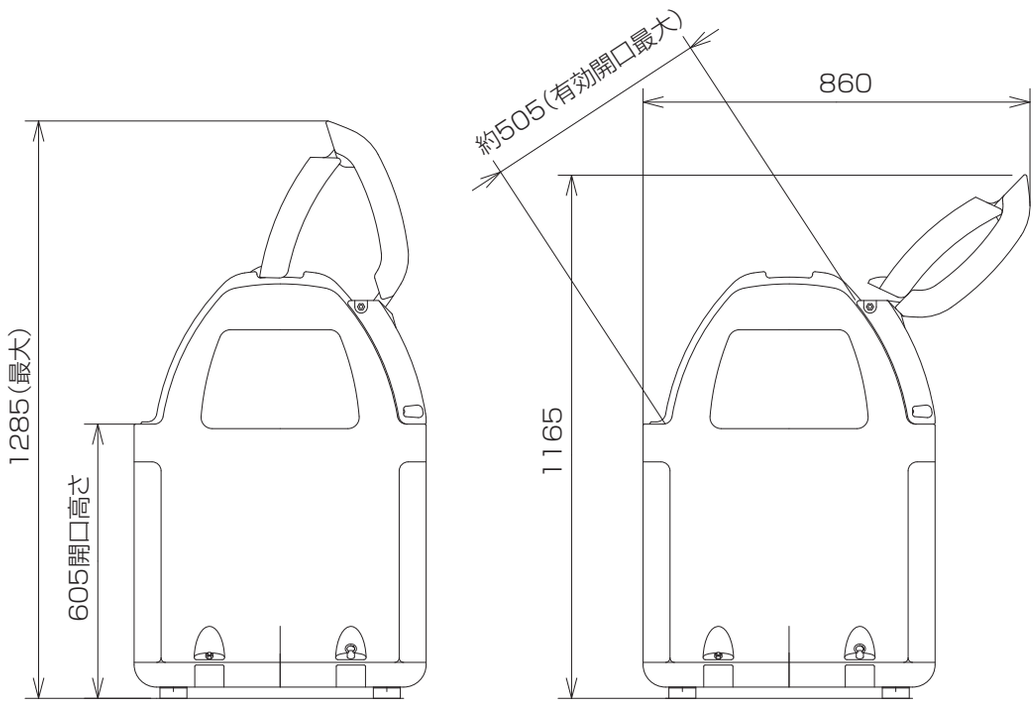

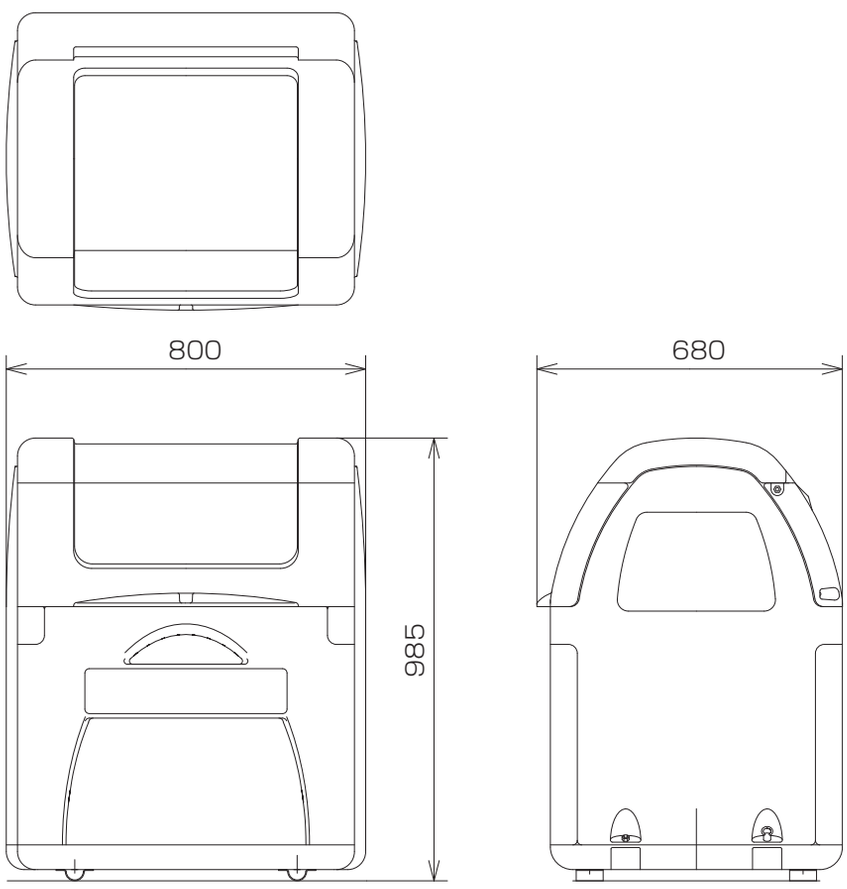

ダストボックス#330（据置タイプ）

※寸法は規格寸法ではなく参考寸法です。実寸は現品にてご確認ください。