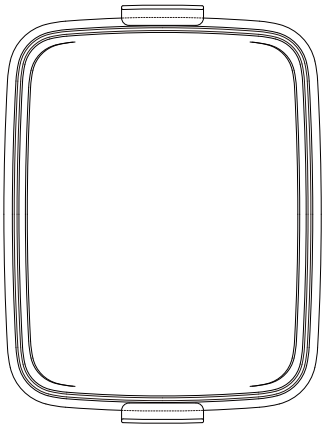

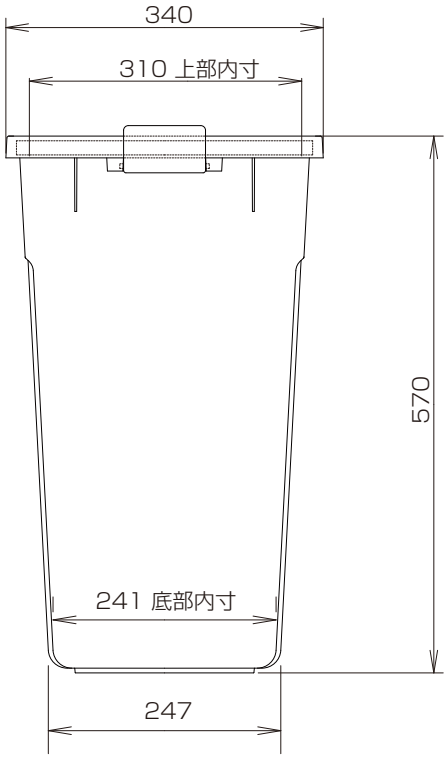

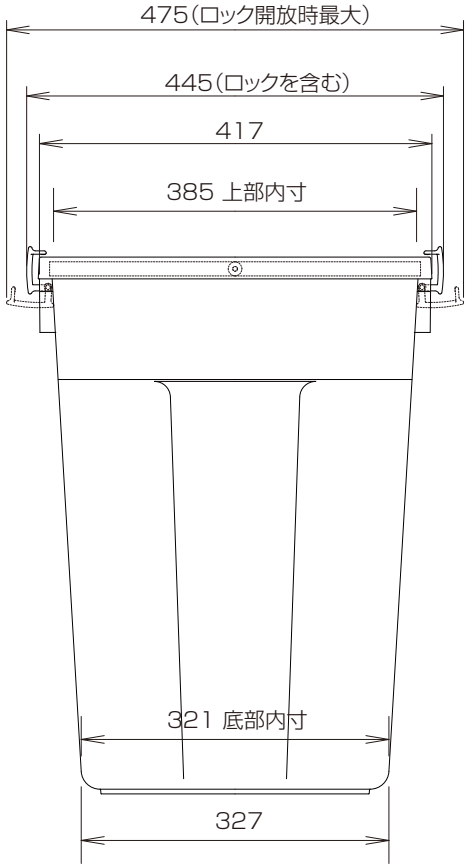

エコダスターTT#45（本体）

※寸法は規格寸法ではなく参考寸法です。実寸は現品にてご確認ください。

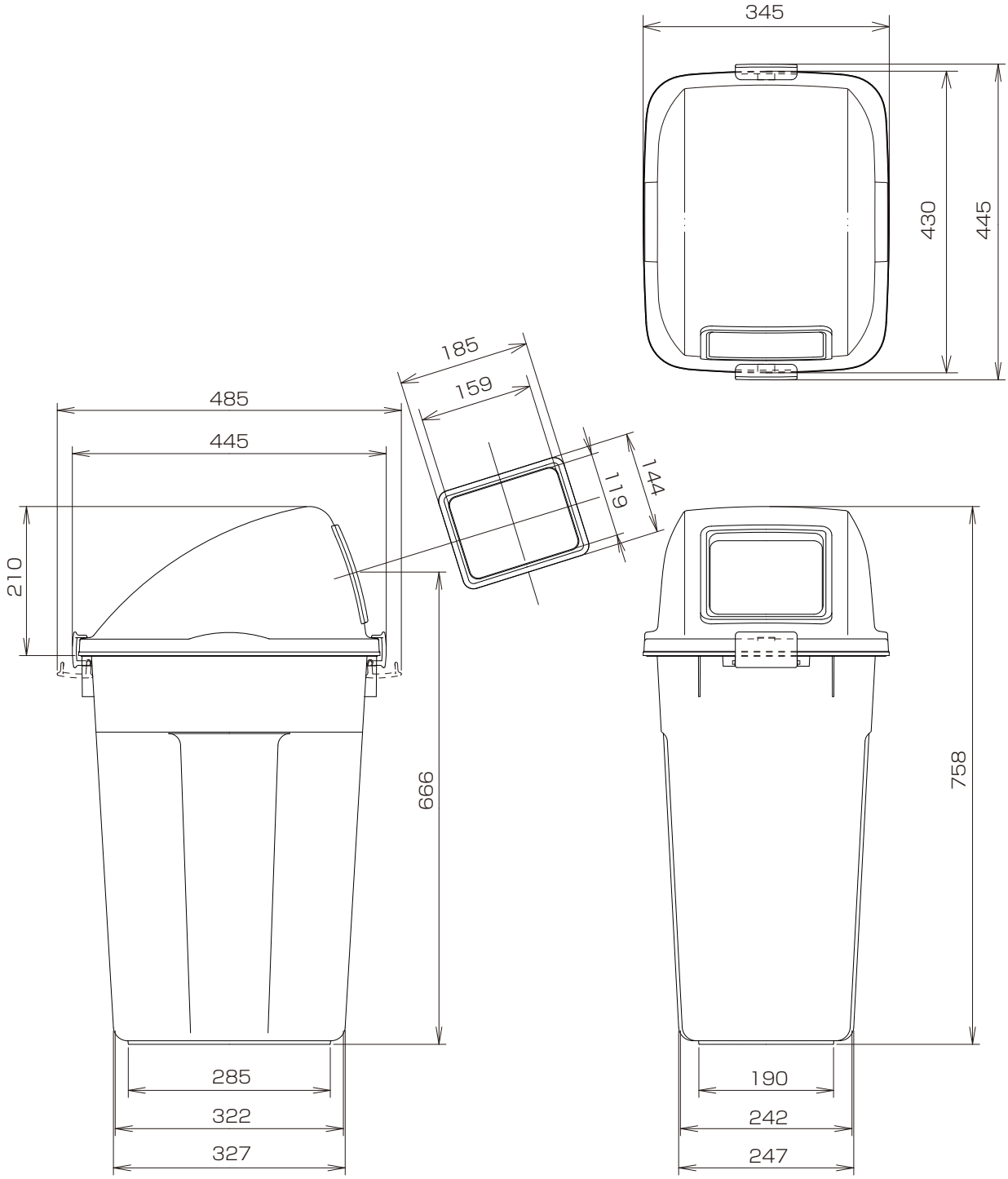

エコダスターTT#45（一般用）

※寸法は規格寸法ではなく参考寸法です。実寸は現品にてご確認ください。

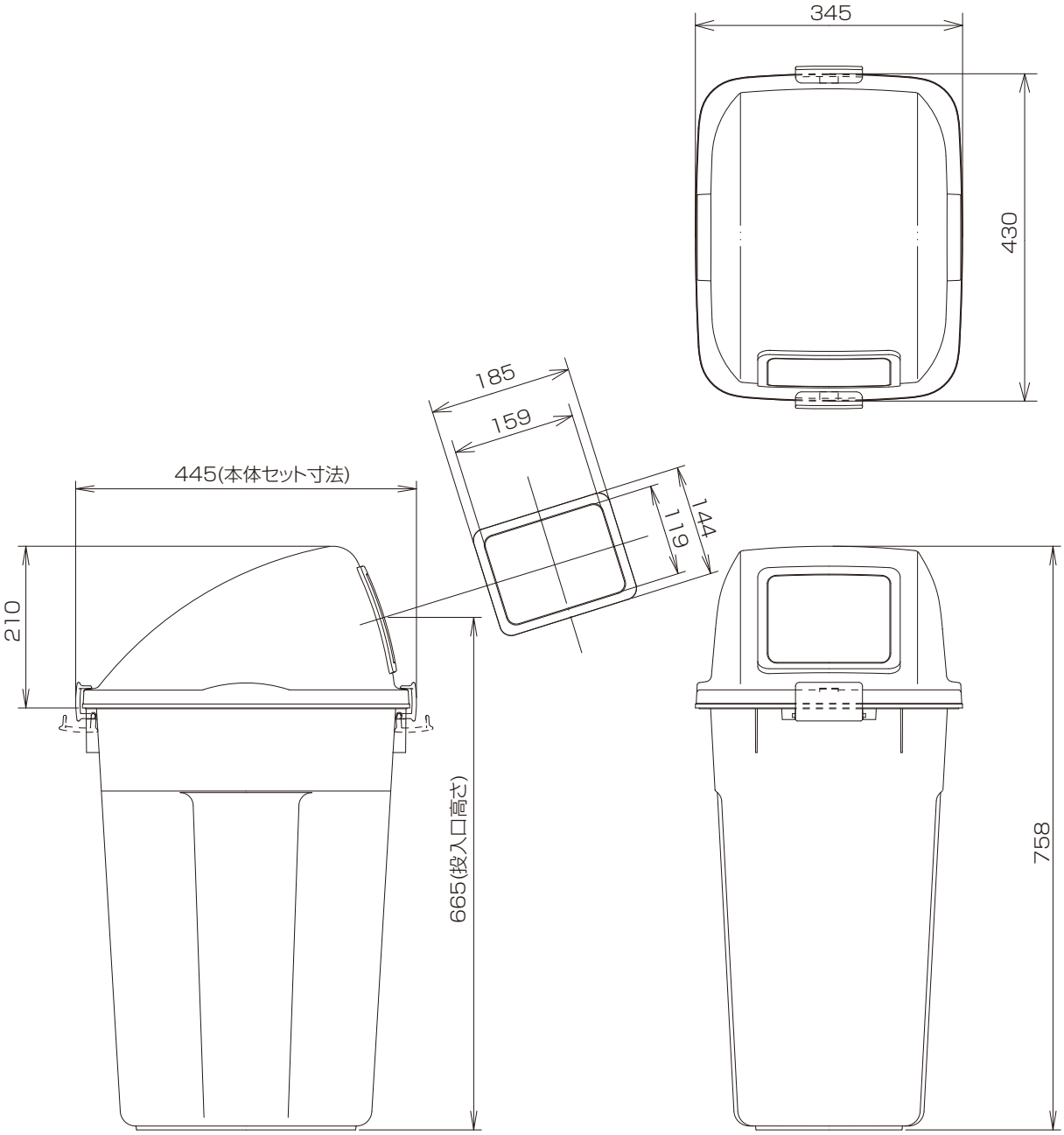

エコダスターTT#45（フラップ付）

※寸法は規格寸法ではなく参考寸法です。実寸は現品にてご確認ください。

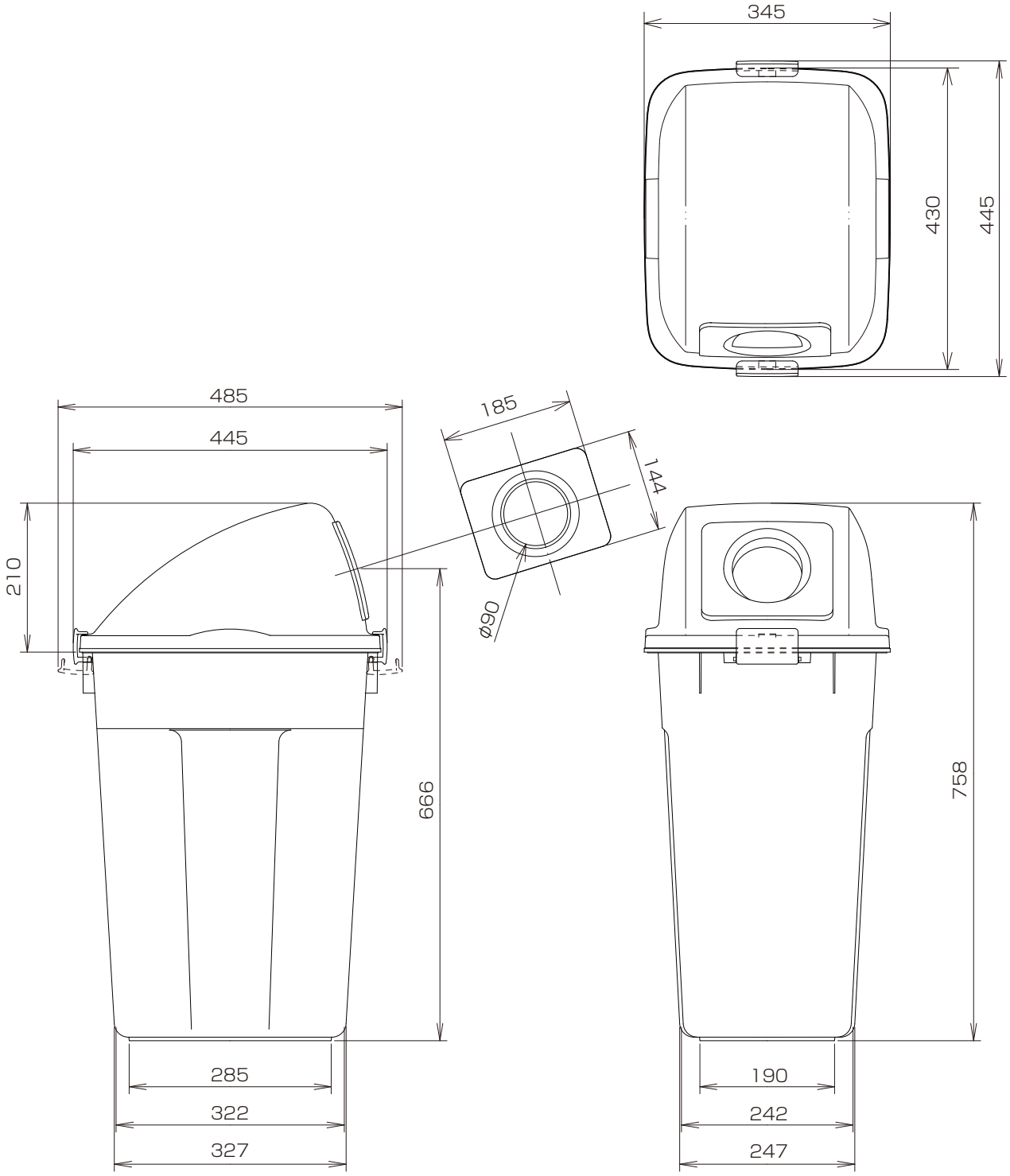

エコダスターTT#45（ビン･カン用）

※寸法は規格寸法ではなく参考寸法です。実寸は現品にてご確認ください。