透明エコペール #35 #45

PETボトルリサイクルから
生まれた中身の見える完全透明ペール。

エコマーク認定番号
第04128010号

PETボトル
52%再利用品

#35　　#45

※カラーキャップの取り外しはできません。
※透明エコペールはすべて「本体・フタ」のセット品です。
※本容器はペットボトルをリサイクルした原料でつくられています。
　従いまして透明度のムラや、多少の異物・気泡などが含まれていることがあります。

透明エコペール#35
TPDP35G
JANコード 4580167561973
本体価格 ¥ 9,150（税抜）

透明エコペール#45
TPDP45G
JANコード 4580167561980
本体価格 ¥ 9,540（税抜）

製品スペック

#35	#45
サイズ	**サイズ**
本　体 W320×D376×H430 フ　タ W336×D403×H130 本体・フタセット W336×D403×H526	本　体 W320×D376×H570 フ　タ W336×D403×H130 本体・フタセット W336×D403×H666
入り数	**入り数**
本　体　4 フ　タ　4	本　体　4 フ　タ　4
容　量	**容　量**
35ℓ	45ℓ
材　質	**材　質**
PET（再生材52～53%使用）	PET（再生材52～53%使用）
備　考	**備　考**
袋止め付（標準仕様）	袋止め付（標準仕様）

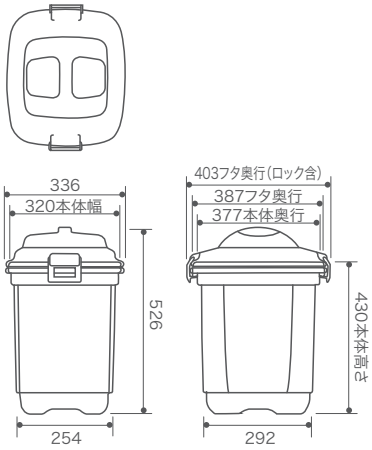

#35

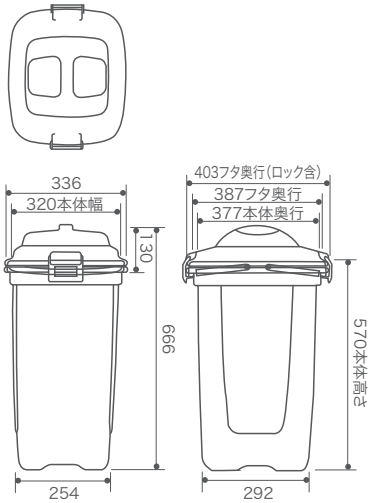

#45

梱包形態・重量

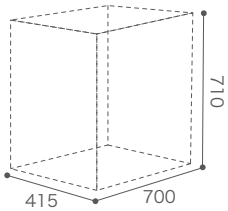

#35 本体
梱包単位／4　荷姿／ダンボール
梱包重量／9kg
梱包サイズ／
W415×D700×H710

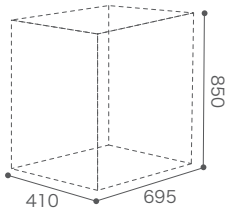

#45 本体
梱包単位／4　荷姿／ダンボール
梱包重量／9.5kg
梱包サイズ／
W410×D695×H850

インナーセットシステム（袋止め）

付属の分別シール

シール同梱

製品1個につき、分別表示シールシート1枚を同梱

#35、#45（点字付）