保　管

ポリペール柄ツキ #18

ゴミ容器のロングセラー、セキスイポリペール
PLマーク認定商品だから食品や飲み水の保存にも安心です。

ポリオレフィン等
衛生協議会

入数単位
出荷

本体／P18EB
JANコード 4580167560174
本体価格 ¥ 2,620（税抜）

フタ／P18FB
JANコード 4580167560181
本体価格 ¥ 1,000（税抜）

製品スペック

サイズ

本　体
W400×φ325×H325
フ　タ
W340×φ330×H25
本体・フタセット
W400×φ330×H331

入り数

本　体　10
フ　タ　10

容　量

18ℓ

材　質

ポリエチレン

目盛り

1ℓ単位の目盛りあり

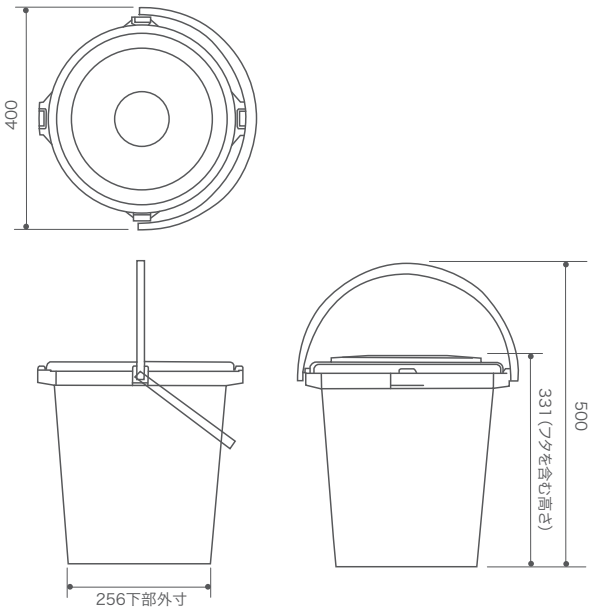

梱包形態・重量

本体
梱包単位／10
荷姿／ポリ袋
梱包重量／8.1kg
梱包サイズ／W400×D400×H1060

フタ
梱包単位／10
荷姿／ダンボール
梱包重量／2.19kg
梱包サイズ／W341×D341×H195

回してロック

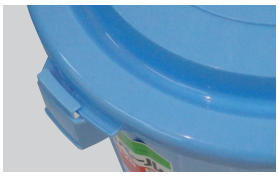

フタを回転させてロック

目盛り（イメージ）1ℓ単位

※目盛りは、製品内部についています。
※目盛りは、あくまで目安になります。