保　管

エコポリペール角型 #90

エコマーク認定番号
第06128088号

グリーン購入法
適合品

本体／PEK90H
JANコード 4580167560693

本体／PEK90B
JANコード 4580167564561

本体価格 ¥ 9,600（税抜）

フタ／PEKF9H
JANコード 4580167560648

フタ／PEKF9B
JANコード 4580167564578

本体価格 ¥ 2,330（税抜）

製品スペック

サイズ

本　体
W425×D550×H710
フ　タ
W450×D565×H140
本体・フタセット
W450×D565×H830

入り数

本　体　3
フ　タ　3

容　量

90ℓ

材　質

再生ポリプロピレン

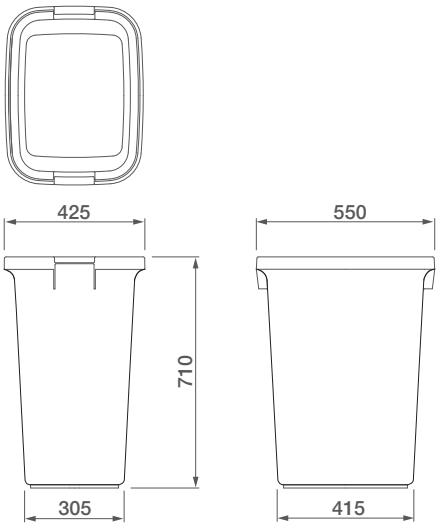

梱包形態・重量

本体
梱包単位／3
荷姿／ポリ袋
梱包重量／11.6kg
梱包サイズ／W427×D542×H910

フタ
梱包単位／3
荷姿／ダンボール
梱包重量／3.2kg
梱包サイズ／W455×D560×H245

フタロック付（#45、#60、#70、#90）

フタをしっかりロック