保　管

エコポリペール角型 #60

エコマーク認定番号
第06128088号

グリーン購入法
適合品

透明フタ

本体／PEK60H ■
JANコード 4580167560679

本体／PEK60B ■
JANコード 4580167560518

本体価格 ¥ 5,130（税抜）

フタ／PEKF6H ■
JANコード 4580167560624

フタ／PEKF6B ■
JANコード 4580167560495

フタ／PEKF6C ■ 透明フタ
JANコード 4580167565254

本体価格 ¥ 1,600（税抜）

製品スペック

サイズ

本　体
W370×D480×H620
フ　タ
W375×D465×H95
本体・フタセット
W375×D480×H686

入り数

本　体　5
フ　タ　10

容　量

60ℓ

材　質

再生ポリプロピレン

備　考

袋止め付（標準仕様）

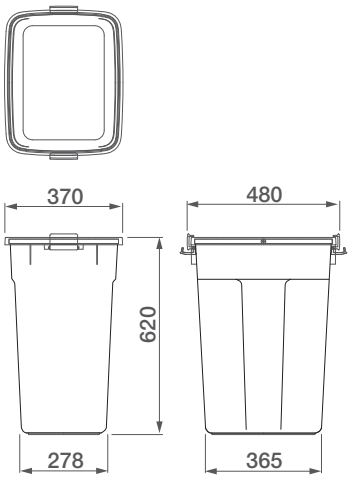

梱包形態・重量

本体
梱包単位／5
荷姿／ポリ袋
梱包重量／11.75kg
梱包サイズ／W364×D478×H955

フタ
梱包単位／10
荷姿／ダンボール
梱包重量／4.9kg
梱包サイズ／W385×D465×H360

インナーセットシステム 角型（#35、#45、#60）

ポリ袋がしっかり固定できる袋止め付

フタロック付（#45、#60、#70、#90）

フタをしっかりロック