一次投棄・分別

ポリダスター #30

フタ／EPDF3S ■ ストーン
JANコード 4580167561232
本体価格 ¥ 1,470(税抜)

本体／EPD3S ■ ストーン
JANコード 4580167561201
本体価格 ¥ 3,850(税抜)

※本容器はリサイクルした原料でつくられています。
　従いまして透明度のムラや、多少の異物・気泡などが含まれていることがあります。

製品スペック

サイズ

本　体
W380×D280×H450
フ　タ
W370×D290×H135
本体・フタセット
W380×D290×H565

入り数

本　体　5
フ　タ　10

材　質

本体：ポリエチレン
フタ：ポリプロピレン
フラップ：ポリスチレン

色

ストーン

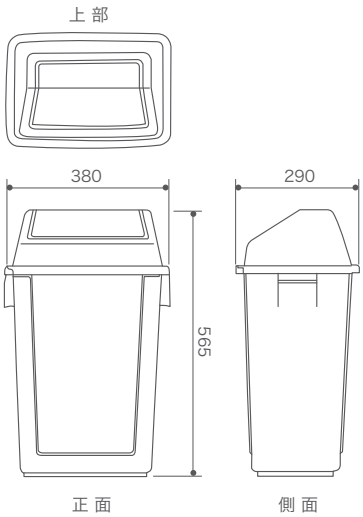

投入口形状

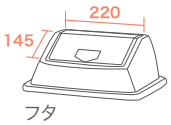

フタ

梱包形態・重量

本体
梱包単位／5
荷姿／ポリ袋
梱包重量／6.5kg
梱包サイズ／
W268×D377×H920

フタ
梱包単位／10
荷姿／ダンボール
梱包重量／6.85kg
梱包サイズ／
W310×D380×H360

収納量

矢印のラインまで入れた場合

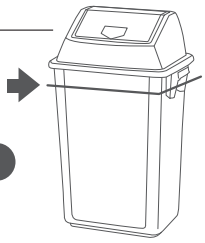

#30	あきビン (250ml)	あき缶 (350ml)	ペットボトル (500ml)	ペットボトル キャップ
	50本	**40**本	**18**本	ー

※収納量は全てつぶさない場合の試算です。
※収納量はそれぞれ目安になります。

オプション分別シール

OP Option

サイズ：118×95
入　数：4枚
材　質：ユポテック表面クリア印刷

本体価格 ¥ 1,070(税抜)

※凸凹のある面や、布や紙など素材によっては貼る事の出来ない場合があります。
※はがした際に糊が残る事があります。
※印刷のため、シールの色調は実物と異なる場合があります。