一次投棄•分別

カラー分別ダスター #45（オープン型）

エコマーク認定番号
第06128086号

グリーン購入法
適合品

一般用フタ

一般用／BDF451Y
JANコード 4580167561119

本体価格 ¥ 2,590（税抜）

ビン•カン用フタ

ビン•カン用／BDF452B
JANコード 4580167561126

本体価格 ¥ 2,590（税抜）

ペットボトル用フタ

ペットボトル用／BDF453R
JANコード 4580167561188

本体価格 ¥ 2,590（税抜）

カラー分別ダスター本体

本体／DS1H
JANコード 4580167561355

本体価格 ¥ 4,940（税抜）

※本容器はリサイクルした原料でつくられています。
　従いまして透明度のムラや、多少の異物・気泡などが含まれていることがあります。

製品スペック

サイズ

本　体
W265×D450×H560
フ　タ
W280×D410×H110
本体・フタセット
W280×D450×H650

入り数

本　体　4
フ　タ　8

材　質

再生ポリプロピレン

備　考

袋止め付（標準仕様）

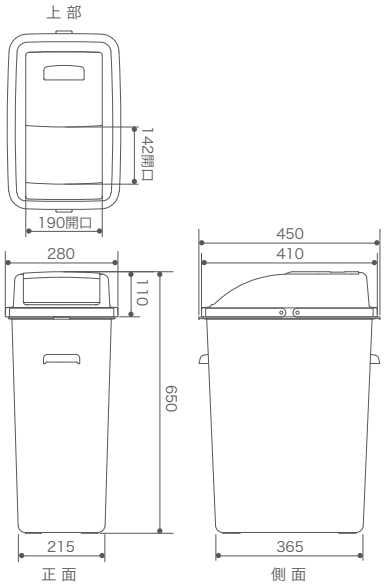

投入口形状

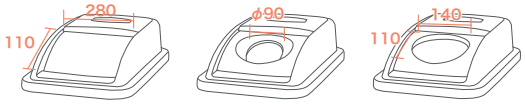

一般用　ビン・カン用　ペットボトル用

付属の分別シール

シール同梱

一般用　ビン•カン用　ペットボトル用

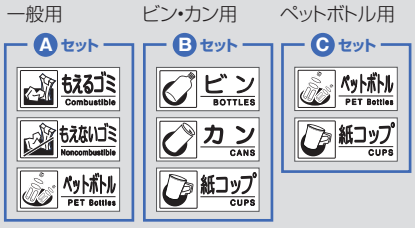

本体価格 各 ¥ 250（税抜）※追加購入の場合

梱包形態・重量

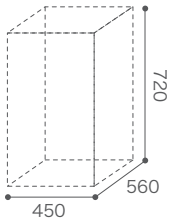

本体
梱包単位／4
荷姿／ダンボール
梱包重量／8.4kg
梱包サイズ／
W450×D560×H720

フタ
梱包単位／8
荷姿／ダンボール
梱包重量／
4.4〜5.15kg
梱包サイズ／
W415×D445×H290

収納量

矢印のラインまで入れた場合

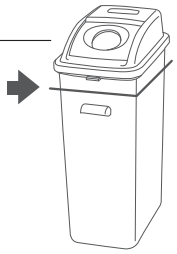

#45	あきビン（250ml）	あき缶（350ml）	ペットボトル（500ml）	ペットボトルキャップ
	80本	**57**本	**30**本	―

※収納量は全てつぶさない場合の試算です。
※収納量はそれぞれ目安になります。

袋止め

対応ポリ袋サイズ
45ℓ用ポリ袋

フタの取り外しが簡単な取っ手付