一次投棄・分別

エコダスター #90角

エコマーク認定番号
第06128086号

グリーン購入法
適合品

エコダスター用フタ

フラップ付／SKD9FH ■
JANコード 4580167561669

本体価格 ¥ 8,270(税抜)

ビン・カン用／SKDR9FB ■
JANコード 4580167561744

ペットボトル用／SKDA9FG ■
JANコード 4580167561690

本体価格 ¥ 9,880(税抜)

本体袋止め付／SKP9H ■
JANコード 4580167561799

本体価格 ¥ 19,350(税抜)

※本容器はリサイクルした原料でつくられています。
従いまして透明度のムラや、多少の異物・気泡などが含まれていることがあります。

製品スペック

サイズ

本　体
W550×D425×H710
フ　タ
W560×D445×H280
本体・フタセット
W560×D445×H950

入り数

本 体　3　フ タ　3

材　質

本体・フタ:
再生ポリプロピレン
ポリ袋止め部:
ステンレススチール

備　考

DKP9H 袋止め付

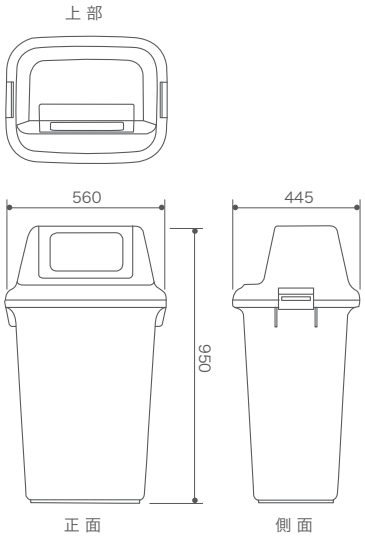

投入口形状

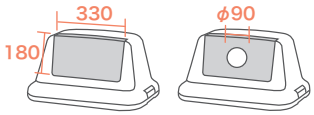

フラップ付　　ビン・カン用
ペットボトル用

袋止め付
(SKP9H)
対応ポリ袋サイズ
90ℓ用ポリ袋

屋外固定用
フレーム

OP Option

ロック方式

左右2カ所でしっかりロック

プッシュ式フラップ

スプリング構造で
確実に閉まります
投入口にフラット
スペース付

梱包形態・重量

本体	フタ
梱包単位／3	梱包単位／3
荷姿／ポリ袋	荷姿／ダンボール
梱包重量／11.6kg	梱包重量／5.2kg
梱包サイズ／W542×D426×H900	梱包サイズ／W460×D560×H385

収納量

矢印のラインまで入れた場合

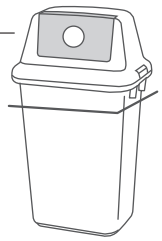

#90	あきビン (250ml)	あき缶 (350ml)	ペットボトル (500ml)	ペットボトル キャップ
	150本	**110**本	**60**本	―

※収納量は全てつぶさない場合の試算です。
※収納量はそれぞれ目安になります。

オプション分別シール

OP Option

サイズ:118×95
入　数:4枚
材　質:ユポテック表面クリア印刷

本体価格 ¥ 1,070(税抜)

※凸凹のある面や、布や紙など素材によっては貼る事の出来ない場合があります。
※はがした際に糊が残る事があります。
※印刷のため、シールの色調は実物と異なる場合があります。